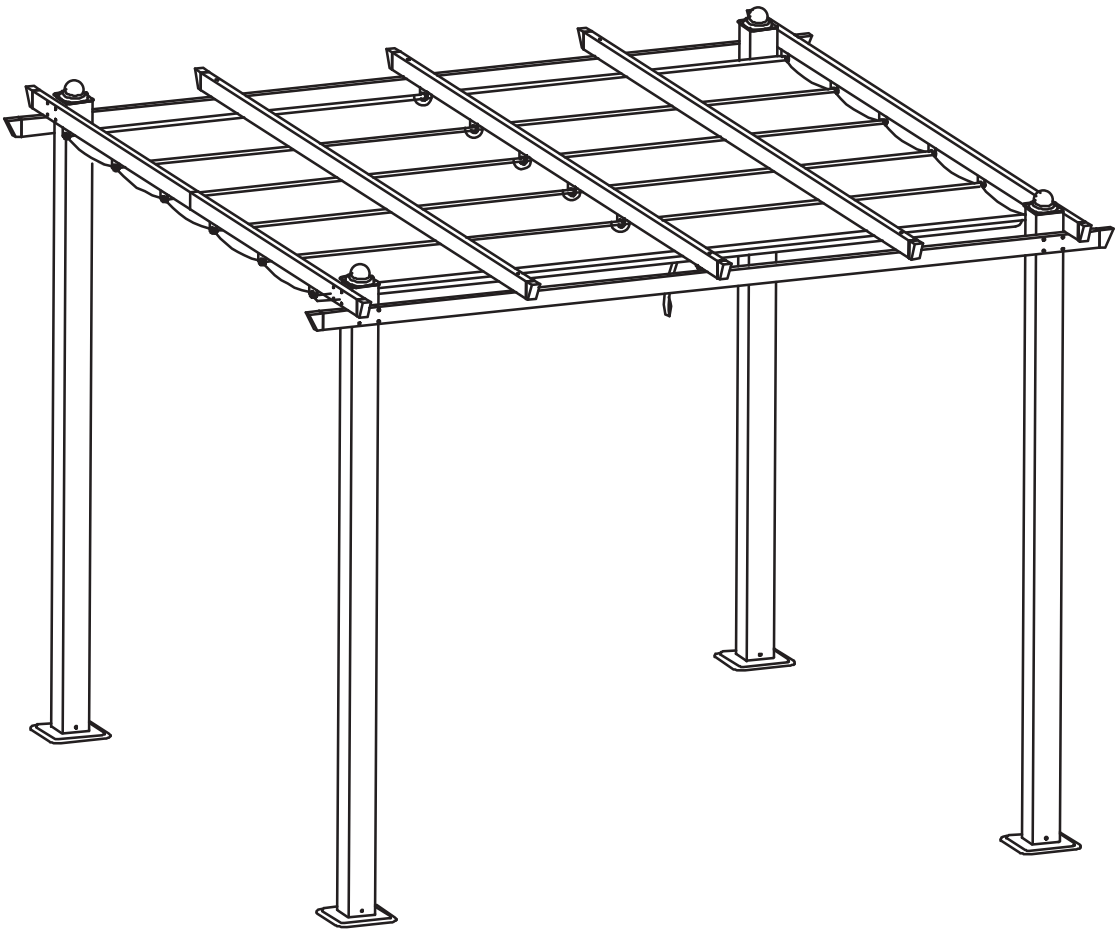

A								2
B								2
C								1
D								1
E								2
F								1
G								2
H								6
J		14	K		4	L		1
M		12	N		5	O		4
P	M6*70	6	Q	M6*40	35	R	M6*15	28
U		69	V		3	W		1
X		1	Y		1	Z		16

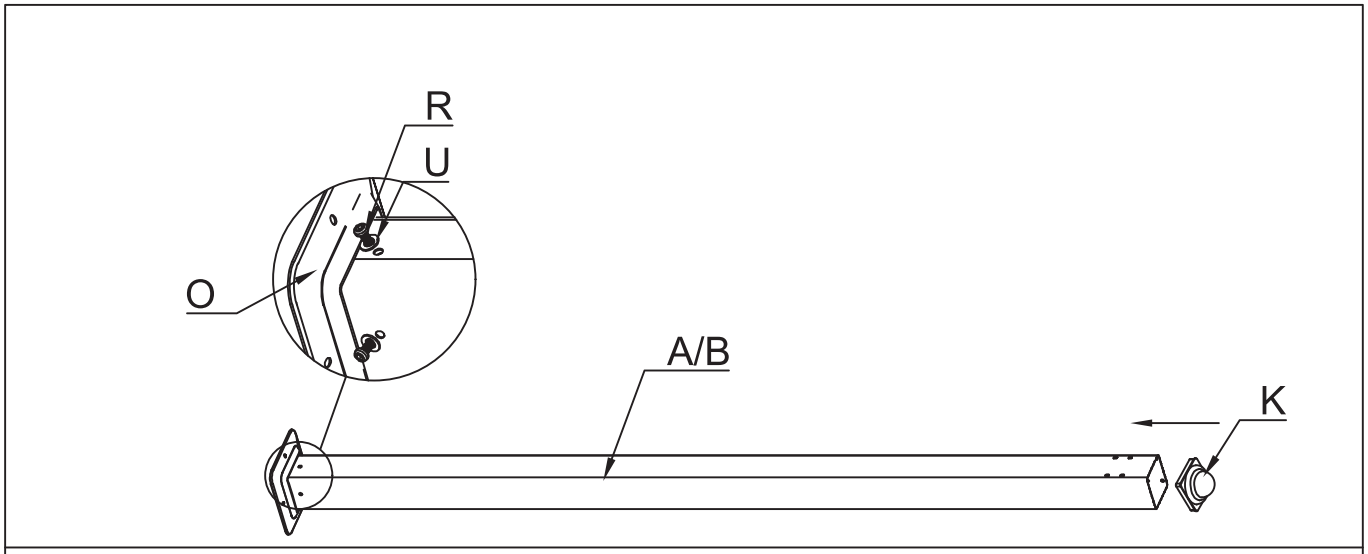
R
U
O
A/B
K

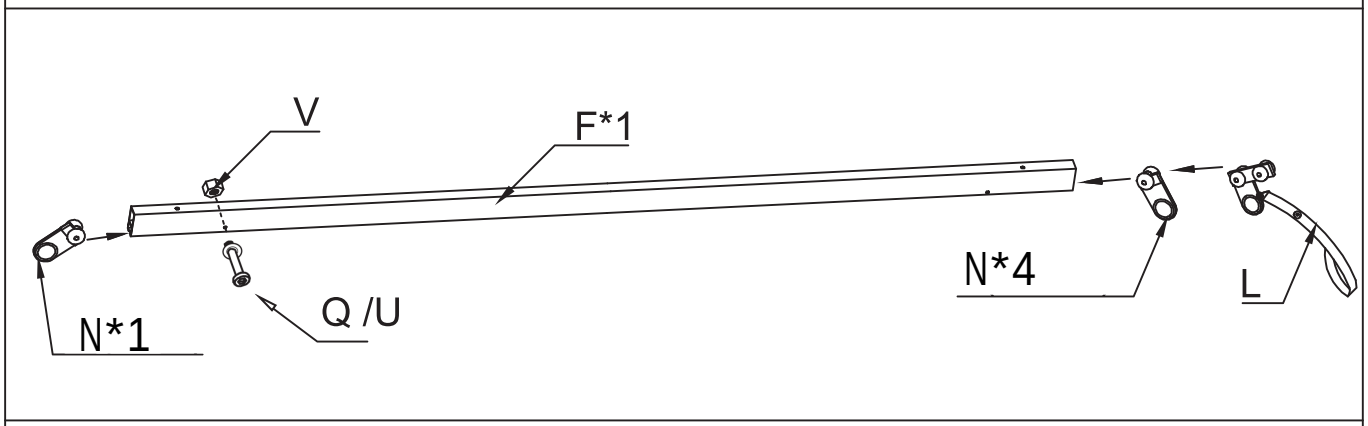
V
F*1
N*4
L
N*1
Q /U

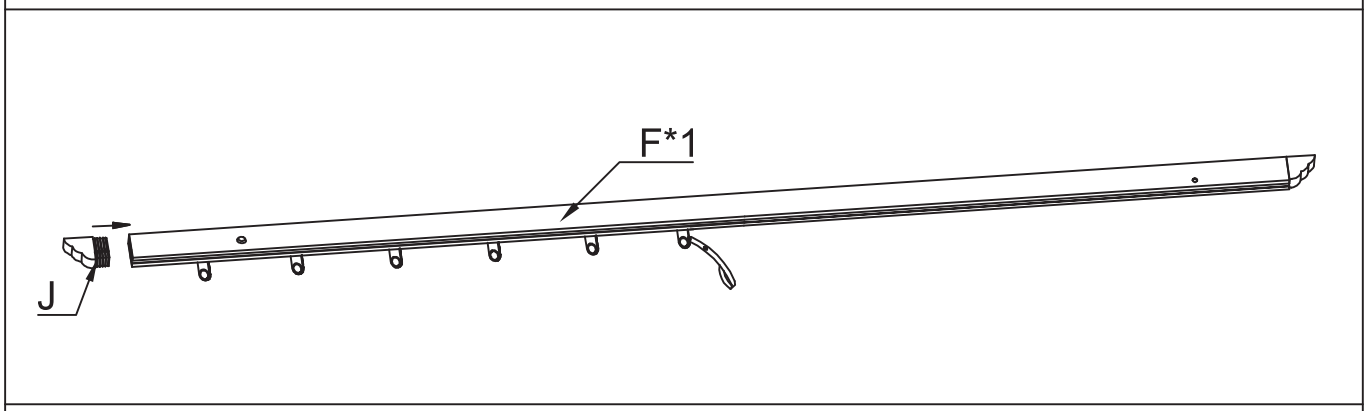
F*1
J

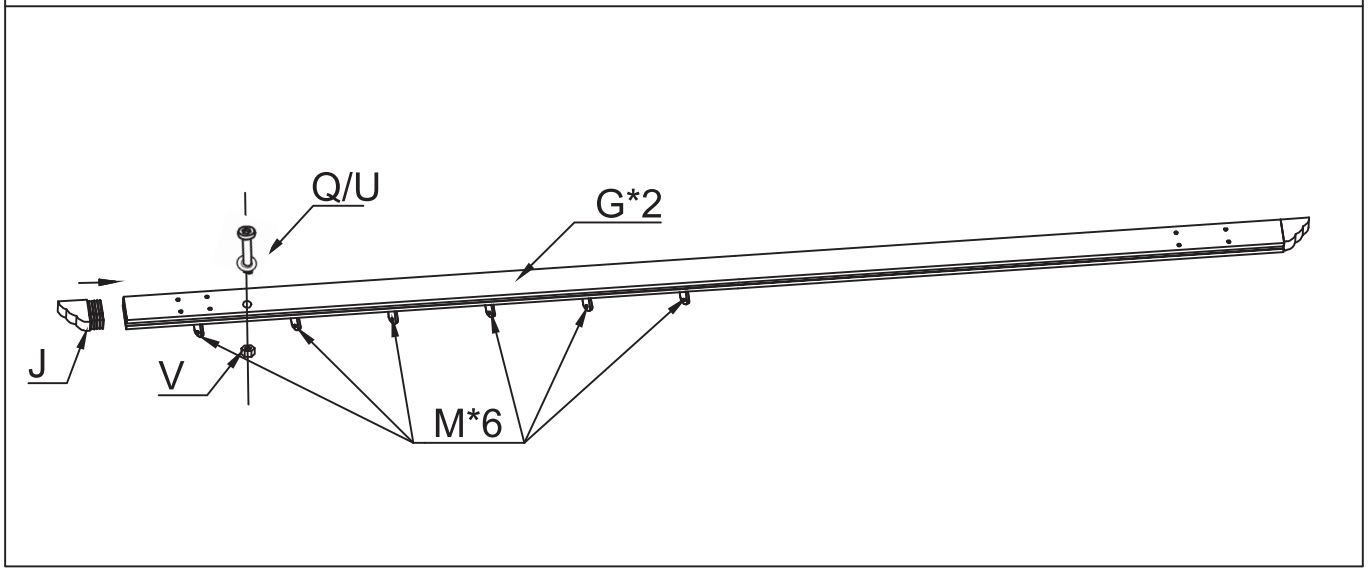
Q/U
G*2
J
V
M*6

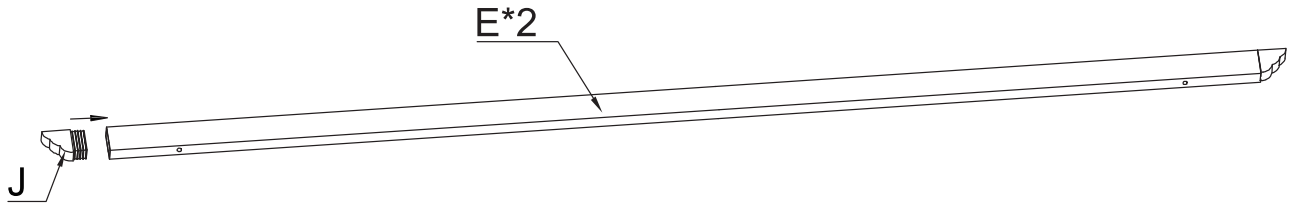
E*2
J

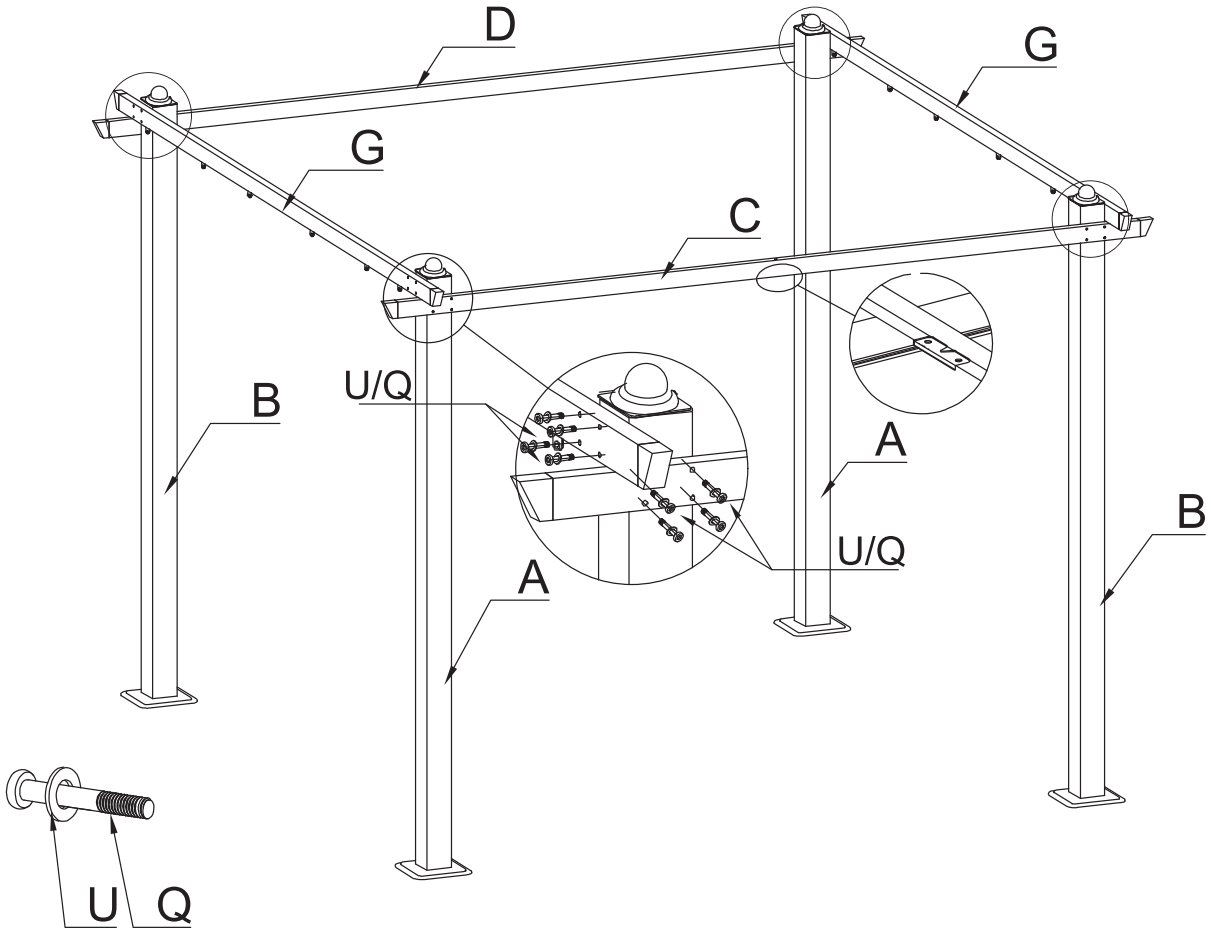
D
G
G
C
U/Q
B
A
U/Q
B
A
U
Q

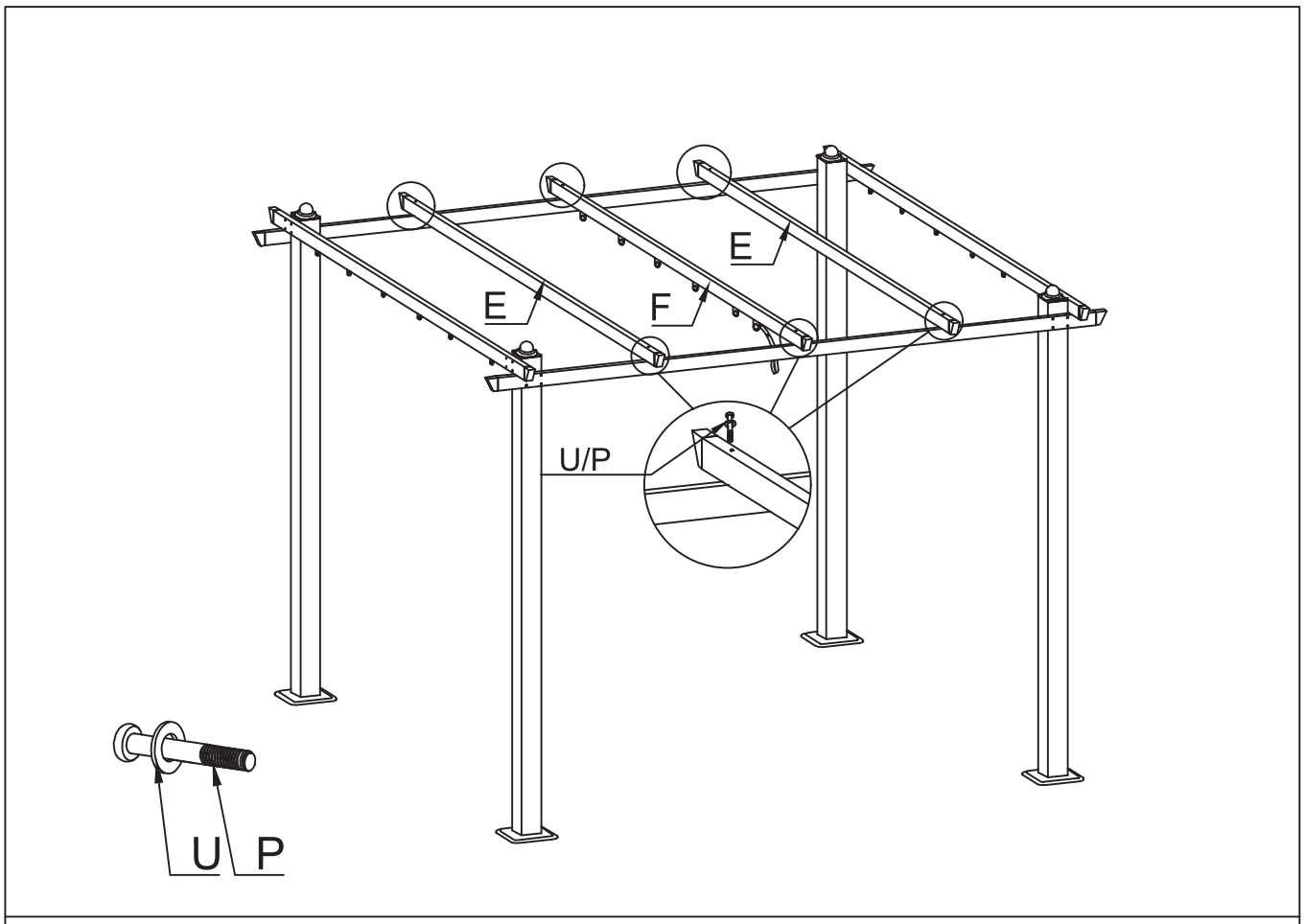
E
E
F
U/P
U
P

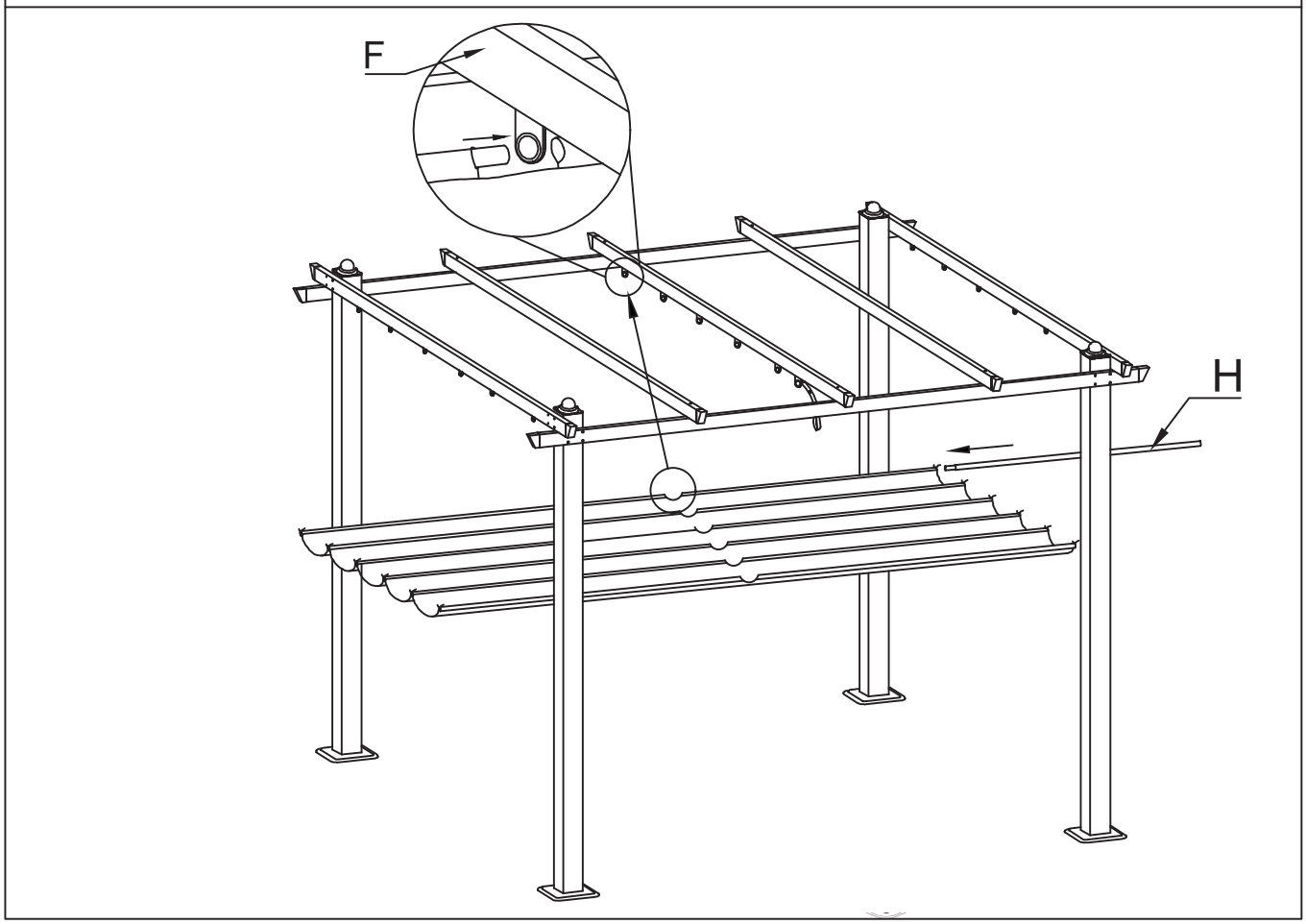
F
H

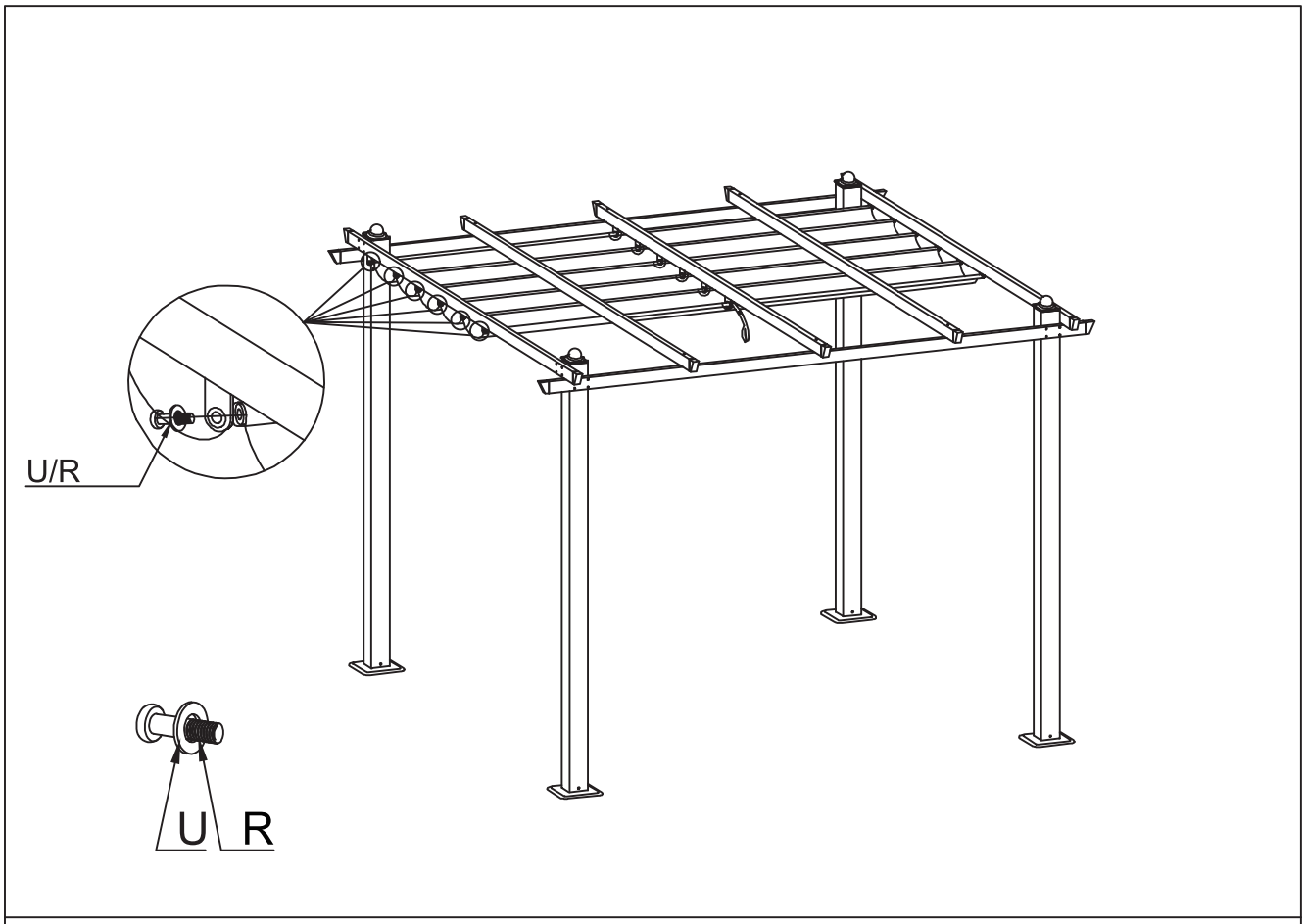
U/R
U
R

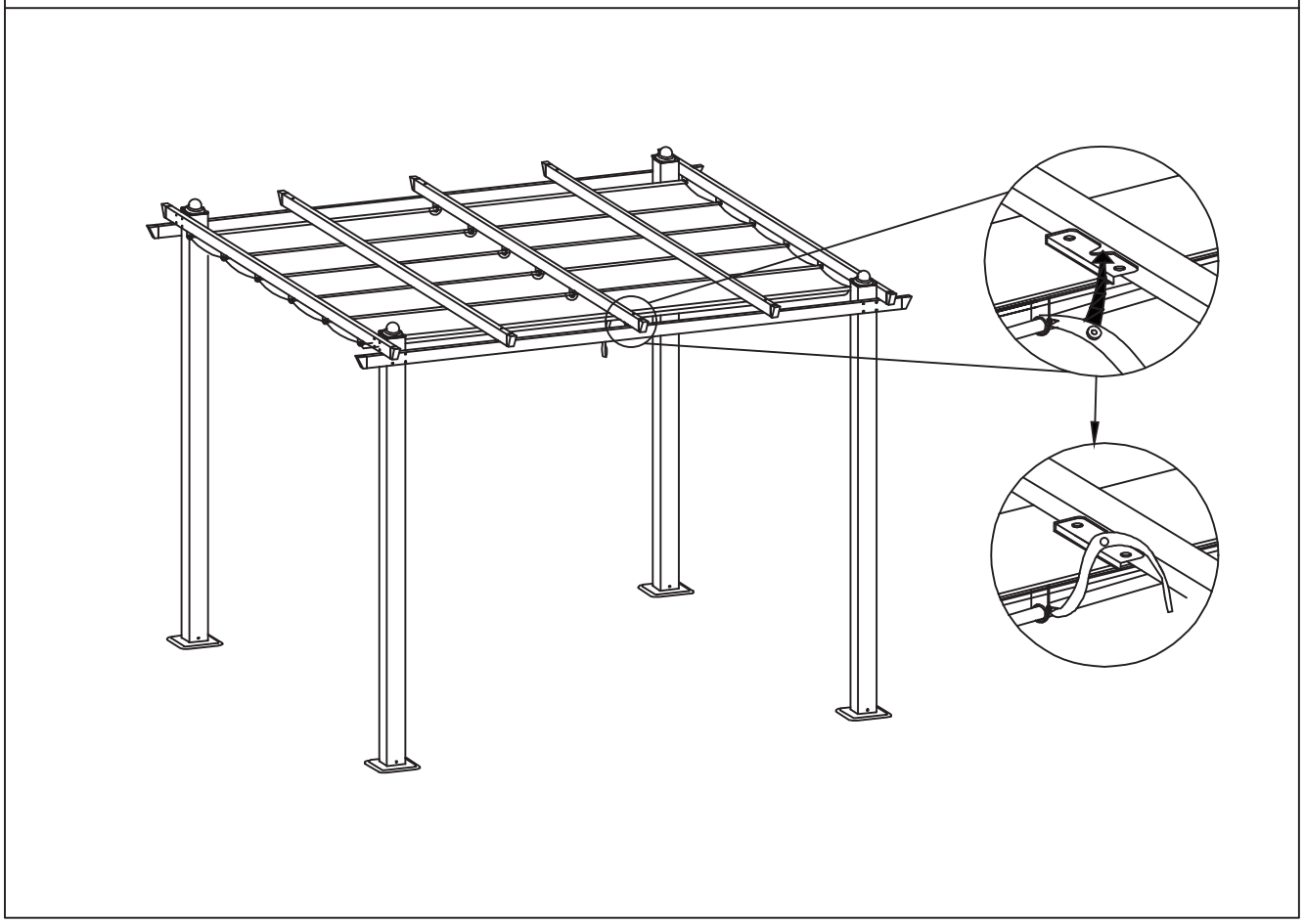

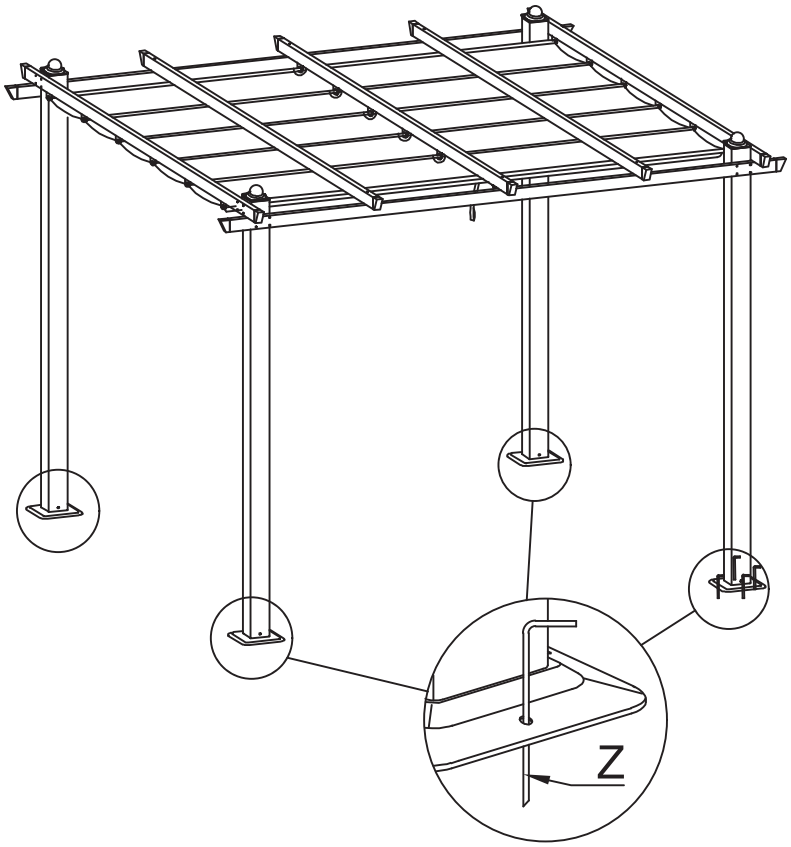
Z